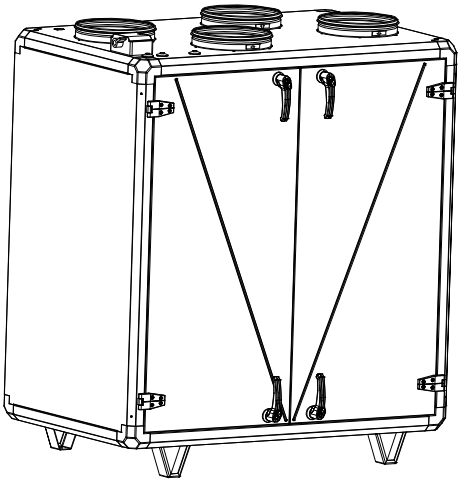

Topvex TR 03, 04, 06
Centrale de traitement d'air
Compacte

CE

FR Instructions d'installation

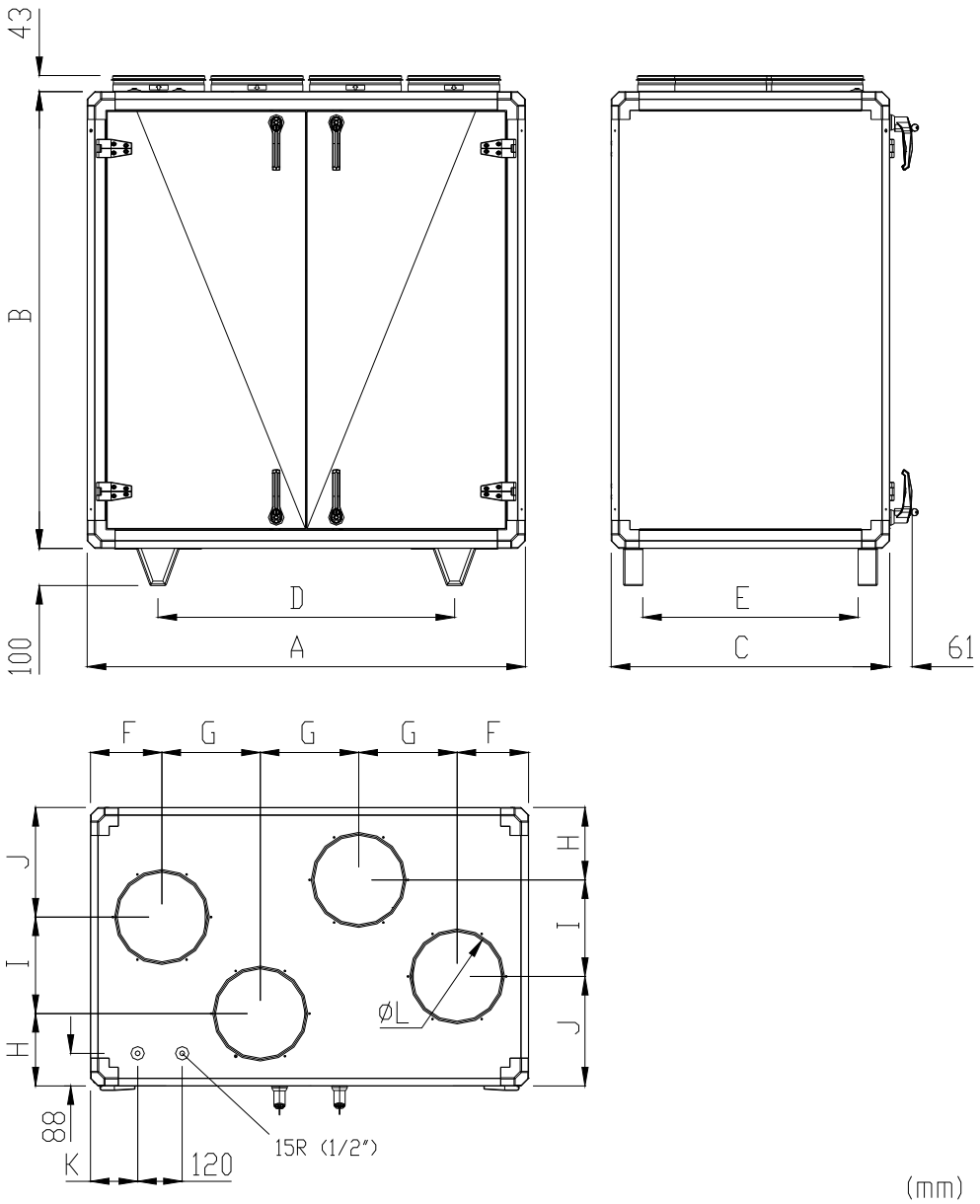

(mm)

	A	B	C	D	E	F	G	H
TOPVEX TR 03	1180	1230	750	800	580	193	265	195
TOPVEX TR 04	1480	1280	850	1100	680	209	354	315

	I	J	K	ØL	
TOPVEX TR 03	260	295	127	250	225kg
TOPVEX TR 04	220	315	163	315	280kg

Fig. 1

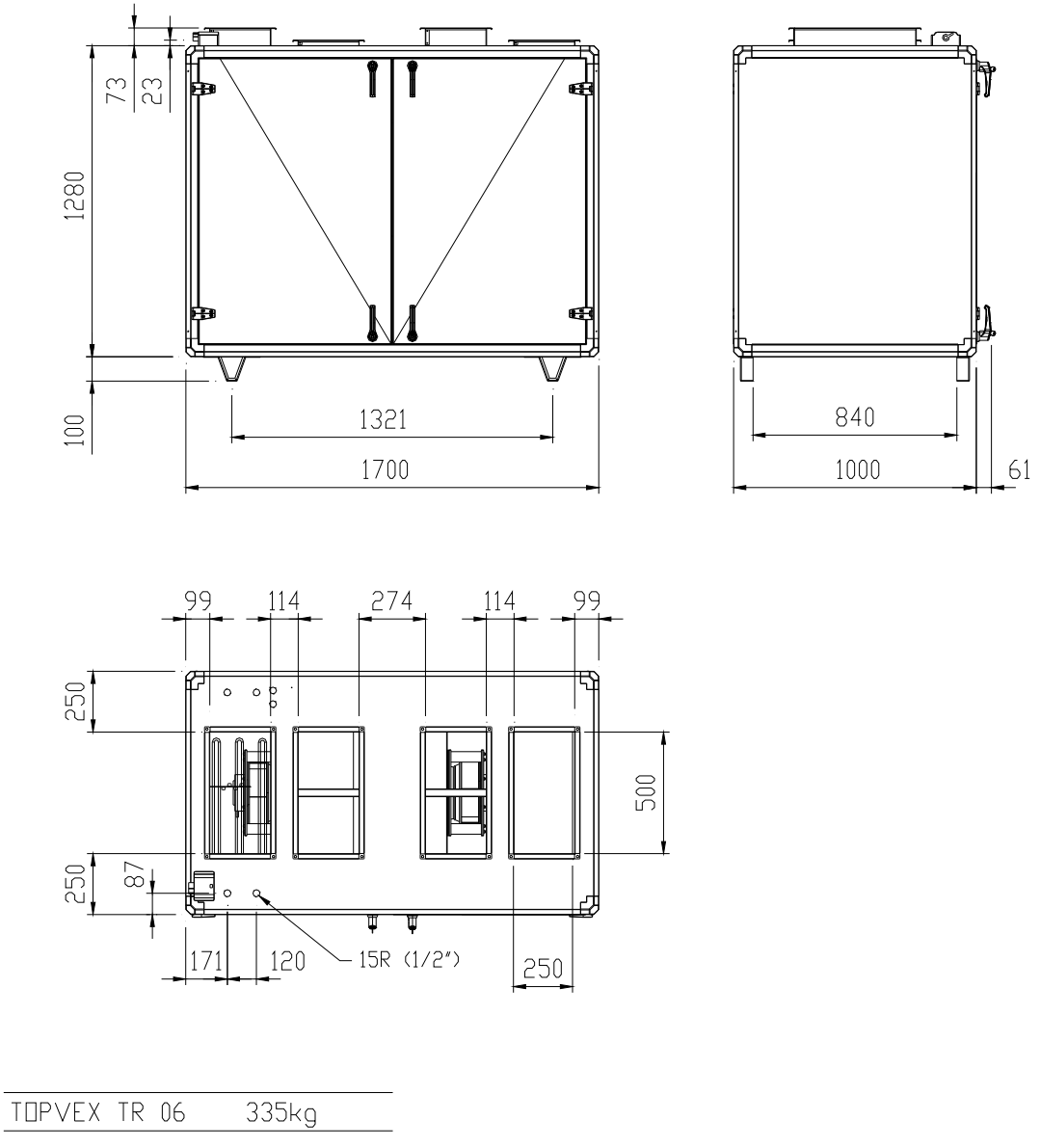
73
23
1280
100
1321
1700
840
1000
61
99
114
274
114
99
250
500
250
87
171
120
15R (1/2")
250
TOPVEX TR 06 335kg

Fig. 2

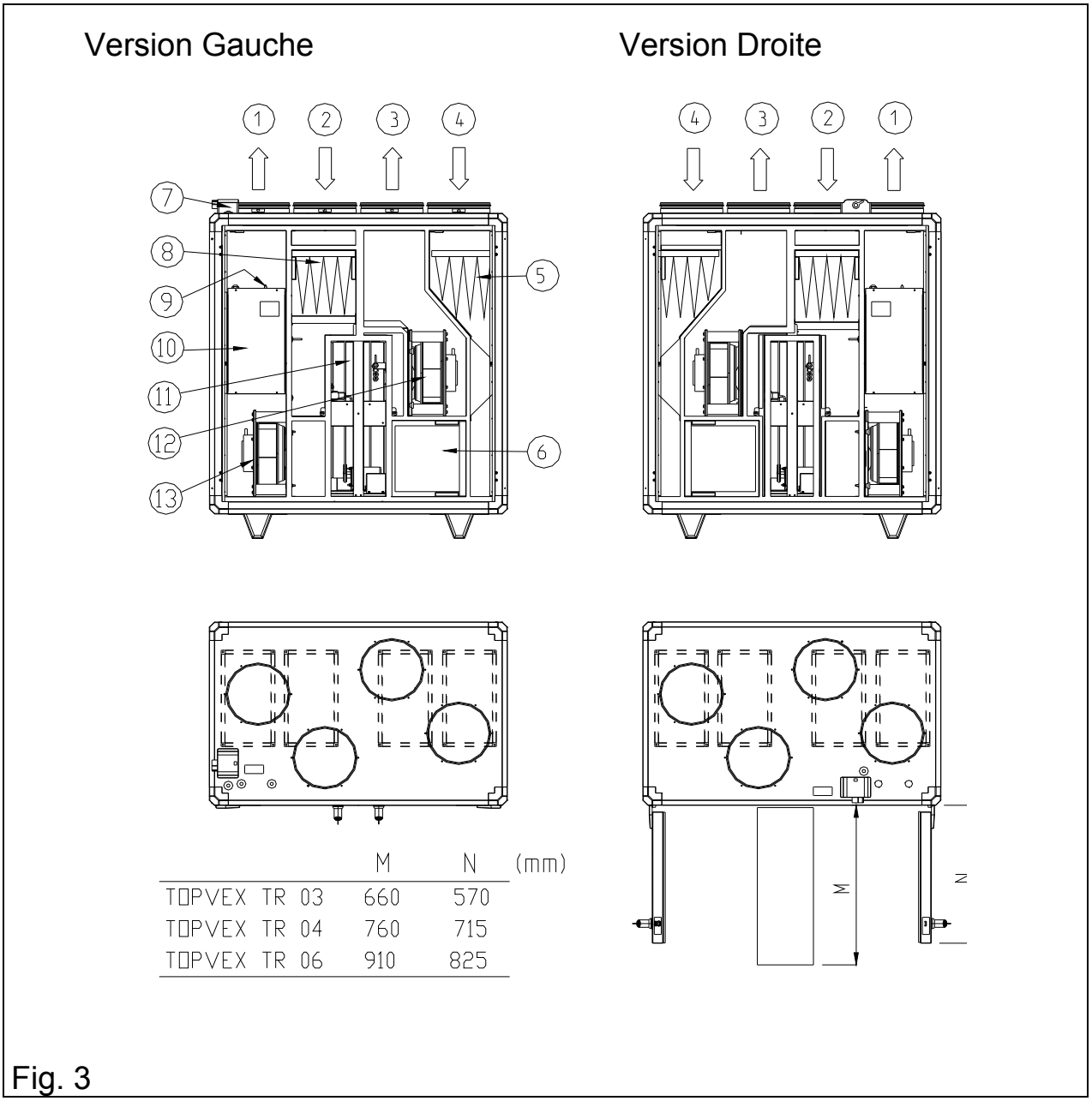

Fig. 3

	Description
1.	Soufflage
2.	Extraction
3.	Rejet
4.	Air neuf
5.	Filtre air neuf (Topvex TR04, TR06)
6.	Filtre air neuf (Topvex TR03)
7.	Inter de proximité
8.	Filtre extraction
9.	Protection surchauffe, réarmement manuel
10.	Coffret électrique
11.	Echangeur
12.	Ventilateur extraction
13.	Ventilateur soufflage

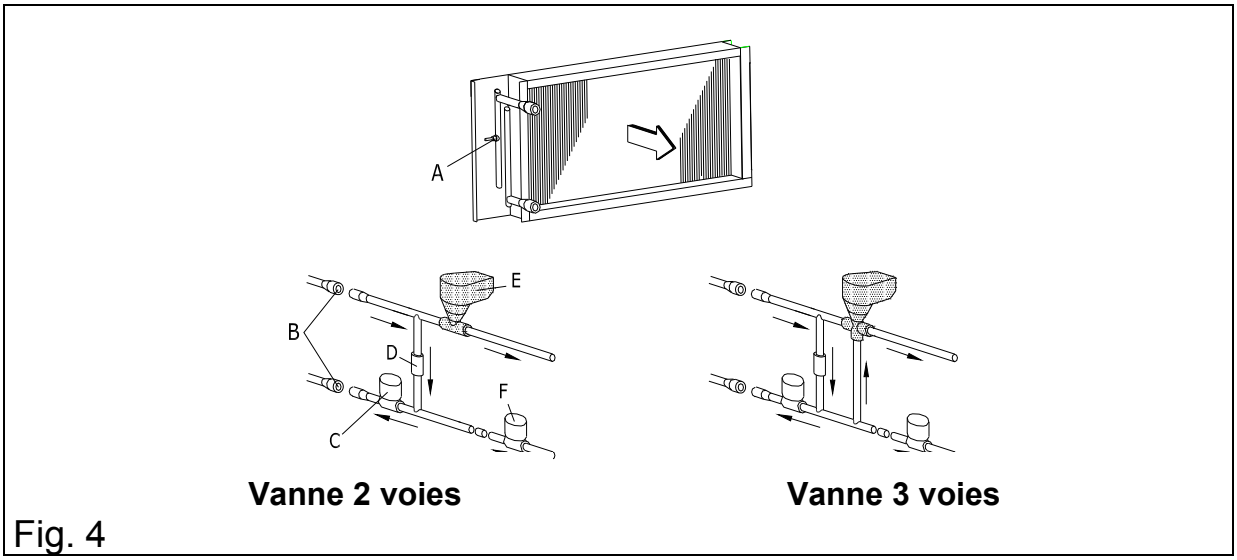

Fig. 4

	Description
A.	Sonde anti gel
B.	Pompe circuit secondaire
C.	Clapet anti retour
D.	Vanne + moteur vanne (accessoires)
E.	Pompe circuit primaire

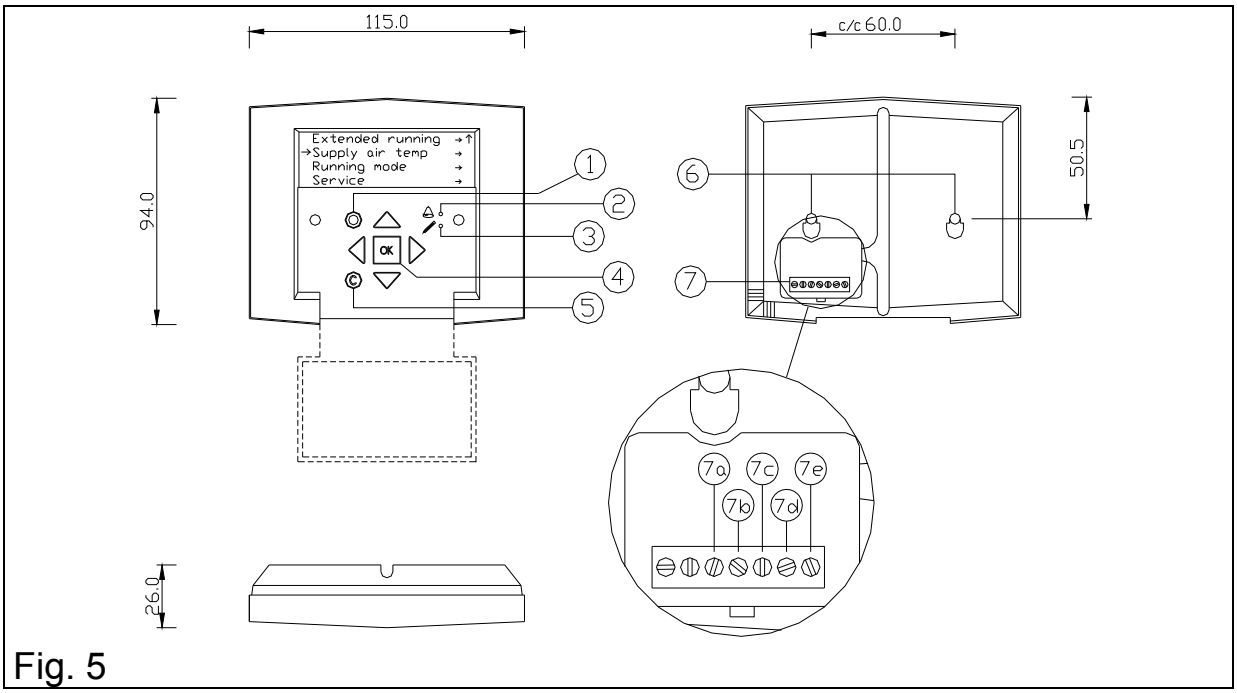

Fig. 5

	Description		Description
1.	Bouton d'alarme	**7.**	Bornier de raccordement
2.	LED d'alarme	**7a.**	Câble jaune
3.	LED écriture autorisée	**7b.**	Câble orange
4.	Bouton OK	**7c.**	Câble rouge
5.	Bouton d'effacement	**7d.**	Câble marron
6.	Trous de montage	**7e.**	Câble noir

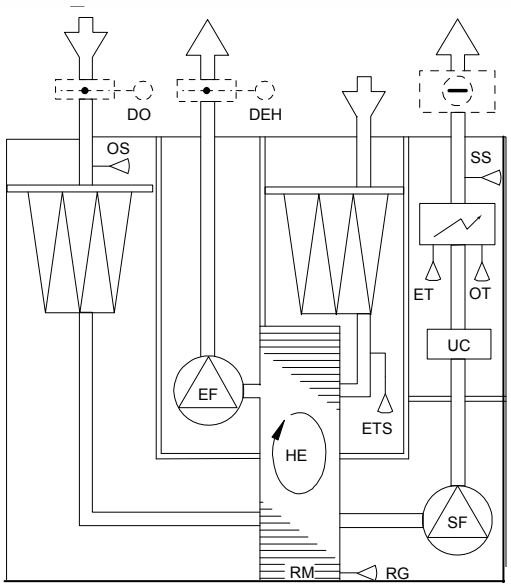

Topvex EL fig. 6

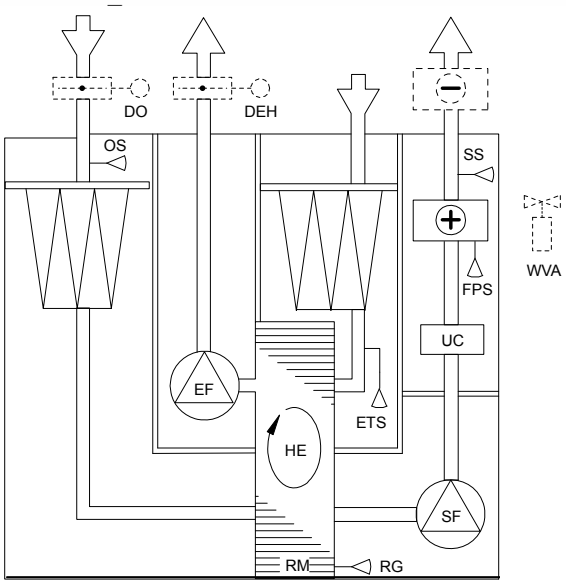

Topvex HW fig. 7

Repère	Désignation
EF	Ventilateur extraction
SF	Ventilateur soufflage
SS	Capteur T° de soufflage
OS	Capteur T° d'air neuf
ETS	Capteur T° d'air repris
ET	Thermostat incendie
OT	Thermostat de surchauffe
FPS	Capteur de T° antigel
RG	Protection d'échangeur
UC	Régulation de l'unité
RM	Moteur d'échangeur
HE	Echangeur de chaleur
DO	Registre air neuf
DEH	Registre air repris

NB: les composants sous forme de tirets sont des accessoires !

Raccordement électrique

Topvex TR03/TR04/TR06 EL

Borne		Description	Remarque
1	PE	Terre	
2	N	Neutre alimentation	
3	L1	Phase alimentation	400V 3~
4	L2	Phase alimentation	
5	L3	Phase alimentation	
6	DO ref	Registre air neuf / reprise	Commun
7	DO1	Registre air neuf / reprise	24V AC
*8	DI3	Entrée marche forcée	NO
*9	DI ref	Marche forcée / entrée incendie	Référence
*10	DI5	Entrée alarme incendie	NF
11	G	Alim moteur vanne froid	24V AC
12	G0	Alim moteur vanne froid	Commun
13	AO2	Signal moteur vanne froid	0-10V DC
14	DO ref	Alarme de synthèse	
15	DO5	Alarme de synthèse	24V AC

* Ces entrées ne peuvent être raccordées qu'à des contacts libres de potentiel

Topvex TR03 HW

* Ces entrées ne peuvent être raccordées qu'à des contacts libres de potentiel

Borne		Description	Remarque
1	PE	Terre	
2	N	Neutre alimentation	
3	L1	Phase alimentation	230V 1~
4	AO1	Signal moteur vanne chaud	0-10V DC
5	G	Alim moteur vanne chaud	24V AC
6	G0	Alim moteur vanne chaud	Commun
7	DO ref	Registre air neuf / reprise	Commun
7	DO1	Registre air neuf / reprise	24V AC
*9	DI3	Entrée marche forcée	NO
*10	DI ref	Marche forcée / entrée incendie	Référence
*11	DI5	Entrée alarme incendie	NF
12	G	Alim moteur vanne froid	24V AC
13	G0	Alim moteur vanne froid	Commun
14	AO2	Signal moteur vanne froid	0-10V DC
15	DO ref	Alarme de synthèse	
16	DO5	Alarme de synthèse	24V AC

Topvex TR04/06 HW

Borne		Description	Remarque
1	PE	Terre	
2	N	Neutre alimentation	
3	L1	Phase alimentation	
4	L2	Phase alimentation	400V 3~
5	L3	Phase alimentation	
6	AO1	Signal moteur vanne chaud	0-10V DC
7	G	Alim moteur vanne chaud	24V AC
8	G0	Alim moteur vanne chaud	Neutral, Nolla
9	DO ref	Registre air neuf / reprise	
10	DO1	Registre air neuf / reprise	24V AC
*11	DI3	Entrée marche forcée	NO
*12	DI ref	Marche forcée / entrée incendie	Référence
*13	DI5	Entrée alarme incendie	NF
14	G	Alim moteur vanne froid	24V AC
15	G0	Alim moteur vanne froid	Neutral, Nolla
16	AO2	Signal moteur vanne froid	0-10V DC
17	DO ref	Alarme de synthèse	
18	DO5	Alarme de synthèse	24V AC

* Ces entrées ne peuvent être raccordées qu'à des contacts libres de potentiel

Introduction

Le manuel d'installation, d'utilisation et de maintenance concerne les unités de type Topvex fabriquées par Systemair. Il comprend les informations importantes concernant la conception, l'installation, le démarrage et l'utilisation afin d'assurer un fonctionnement correct de la centrale.
Il est important de lire ce manuel afin de réaliser une installation correcte et d'obtenir un fonctionnement sans défauts. Utiliser l'appareil suivant ces instructions et les normes de sécurité en vigueur.

Index

Raccordements électrique 1
Topvex TR03/TR04/TR06 EL 1
Topvex TR03 HW 1
Topvex TR04/06 HW 2
Introduction, Index 2
Le fabricant 3
Déclaration de conformité CE 3
Dimensions et poids 4
Transport et stockage 4
Choix de l'emplacement 4
Réseaux 4
Raccordements électriques 5
Consommation électrique 5
Changement de vitesse (moyenne et basse) 5
Raccordements externes 5
Horloge (marche forcée) 5
Bouton (marche forcée) 5
Registres air neuf/rejet 5
Batterie eau froide 6
Vanne et moteur eau chaude 6
Alarme incendie 6
Composants 6
Echangeur de chaleur 6
Batterie chaude 6
Electrique 6
Eau chaude 6
Panneau de contrôle 6
Accessoires complémentaires 7
Vérifications 7
Avant le démarrage 7

Manufacturer

Our products are manufactured in compliance with applicable international standards and regulations.

Systemair AB
Industrivägen 3
SE-739 30
Skinnskatteberg
SWEDEN
Office: +46 222 440 00
Fax: +46 222 440 99

The manufacturer hereby confirms that the following products:

Air handling units
Topvex TR03 HW, Topvex TR03 EL
Topvex TR04 HW, Topvex TR04 EL
Topvex TR06 HW, Topvex TR06 EL

Comply with the following EC-directives:

EC Declaration of Conformity

as defined by the EC Machinery Directive 98/37/EEC, Annex II A. Fans for ventilation in air handling systems with air from non-explosion hazardous premises. *This machinery must not be put into operation until prior to reading mounting instructions and safety information.*

The following harmonized standards are in use:

EN 60 034-1 Rotating electric machinery; ratings and performances.

EN 60 204-1
Safety of machinery; electrical equipment of machines; general requirements.
EN 292-1
Safety of machinery; basic concepts, general principles for design.
EN 294
Safety of machinery; safety distances to prevent danger zones reached by the upper limbs.
Remark: EN 294 only complies when fitted contact safety device is part of the extent of delivery.

EC Declaration of Conformity

As defined by the EC Low Voltage Directive 73/23/EEC and 93/68/EEC

The following harmonized standards are in use:

EN 60 335-1
Electric domestic products and similar – safety-general requirements.

EN 60 335-2-40
Safety of household and similar electrical appliances - Part 2-40: Particular requirements for electrical heat pumps, air-conditioners and dehumidifiers.

EN 50 106 Electric domestic products and similar-Safety-Instructions for control of manufacture.

Remark: EN 50 106 complies for internally wired products only.

EC Declaration of Conformity

As defined by EC's EMC-directive 89/336/EEC, 92/31/EEC and 93/68/EEC

The following harmonized standards are in use:

EN 61000-6-4: Electromagnetic compatibility (EMC) - Part 6-4: Generic standards - Emission standard for industrial environments.

EN 61000-6-2 Electromagnetic compatibility (EMC) – Part 6-2: General requirements – Immunity for appliances in industrial environments.

The complete technical documentation is available.

Skinnskatteberg, 19 Sep 2005

Mats Sándor
Technical Manager

Dimensions et poids

Voir **fig. 1 and 2**.
Les portes et les poignées sont démontables.
Les portes peuvent être ouvertes sans l'aide des poignées avec une clé à pipe de 16.

Transport et stockage

Les Topvex doivent être transportés et stockés de manière à être protégés de tous dommages physiques pouvant détériorer les panneaux, les poignées, le panneau de contrôle. Ils doivent être protégés de la poussière, de la pluie et de la neige afin que les composants internes ne soient pas endommagés. Le Topvex est livré en une pièce et est équipé de tous ses composants, il est livré sur palette filmée.

Choix de l'emplacement

L'unité est conçue pour un montage vertical en intérieur. Les composants électroniques ne doivent pas être soumis à des températures inférieures à 0°C et supérieures à 50°C.
Pour un montage en extérieur, un capot de protection intégral est nécessaire, dans ce cas, il est impératif que la centrale soit en fonctionnement permanent.

Un entretien régulier étant nécessaire, s'assurer que les portes d'inspection sont accessibles et qu'il y a suffisamment d'espace pour les ouvrir ou les retirer si nécessaire (**fig. 3**)..
NB: Pour le TR04 un espacement supplémentaire de 150mm est nécessaire quand les portes sont ouvertes afin de sortir le filtre d'air neuf.

Eviter de positionner la centrale tout près d'un mur afin d'éviter la transmission des sons en basse fréquence.

La prise d'air neuf du bâtiment doit être faire, si possible, sur les faces nord ou est et éloignée des rejets de cuisine, buanderie etc. Le rejet se fera idéalement loin de toute prise d'air, balcon, fenêtre.

Nota! Si les poignées sont installées, l'intégrité de la centrale n'est assuré que si les poignées sont verrouillées.
L'unité doit être raccordée de manière à ce qu'il ne soit pas possible d'atteindre les ventilateurs via le réseau de gaine.

Réseaux

L'utilisation de réseaux de gaines rigides isolées est fortement recommandée afin de conserver l'efficacité thermique de l'installation.
Prévoir des trappes de visite pour l'entretien des réseaux.
La vitesse d'écoulement d'air dans les réseaux ne doit pas être trop élevée, de manière à limiter les pertes de charge et la consommation d'énergie.

NOTA!
- **Ne pas raccorder de sèche linge au réseau de ventilation.**
- **Les gaines et accessoires doivent être protégés de la poussière lors de l'installation.**
- **Les grilles et sorties de toiture doivent être installées en respect des normes locales en vigueur.**

Raccordements

Assurez vous de la bonne étanchéité des joints en utilisant au minimum 4 rivets par joint (gaine circulaire) et 4 boulons M8 par joint (gaine rectangulaire). Les gaines rectangulaires nécessitent de la bande adhésive complémentaire pour garantir l'étanchéité.

Attention

Afin d'éviter la transmission de nuisances sonores via le réseau de gaine, il est recommandé d'installer des pièges à son sur le soufflage et la reprise.

Condensation.

Les gaines reliées à la centrale doivent être correctement isolées contre la condensation. Une isolation de 50mm de laine minérale est recommandée. Pour une installation en emplacement spécifiquement froid, il peut être nécessaire de prévoir une isolation de 100mm.
NOTA! En cas d'installation en ambiance froide, assurez vous que les joints sont isolés.

Raccordement électrique

La centrale ne doit pas être mise en route avant que toutes les précautions électriques aient été lues et comprises.

Les raccordements électriques doivent être effectués par du personnel qualifié et en respect des réglementations locales en vigueur.

Voir **fig. 2** Emplacement des borniers de raccordement

Voir **page 1** et schéma de raccordement pour la connexion des différents composants.

Le Topvex est équipé d'un interrupteur de proximité cadenassable situé en face supérieure. Toutes les unités (à l'exception du Topvex TR03 HW) doivent être raccordées à une alimentation 400V 3 phases. Le Topvex TR03 HW nécessite une alimentation 230V monophasée. L'unité est conçue pour un fonctionnement continu avec un raccordement permanent à son alimentation.

Consommation électrique

TOPVEX TR03:
Ventilateurs: 1010 W total
Batterie électrique: 3x1000W = 3 kW
Fusible: 10A (HW), 16A (EL)

TOPVEX TR04:
Ventilateurs: 2176 W total
Batterie électrique: 3x1330W = 3.99 kW
Fusible: 10A (HW & EL)

TOPVEX TR06:
Ventilateurs:2202 W total
Batterie électrique: 3x2100 W = 6.3 kW
Fusible: 10A (HW), 16A EL

Changement de vitesse

Les 3 vitesses de ventilateur (basse, moyenne et grande) sont réglables entre 35 et 100% du maximum (la limite basse permet une vitesse d'air suffisante dans la batterie). Les réglages se font via la commande déportée.

Raccordements externes

Voir **page 1** et le schéma de raccordement pour la connexion des différents éléments.

Horloge externe (Relance/Marche forcée)

Lorsque la CTA fonctionne en petite vitesse ou est à l'arrêt, il est possible de forcer son fonctionnement (PV si unité à l'arrêt et GV si l'unité en PV) par fermeture d'un contact externe. La relance sera effective tant que le contact sera fermé.
La durée de marche forcée doit être réglée à 0 minutes dans le panneau de contrôle.

Bouton poussoir (Relance/Marche forcée)

Lorsque la CTA fonctionne en petite vitesse ou est à l'arrêt, il est possible de forcer son fonctionnement (PV si unité à l'arrêt et GV si l'unité en PV) par action sur un bouton poussoir.
La durée de marche forcée doit être réglée en minutes dans le panneau de contrôle.

Registre, air neuf /air rejeté

Les registres d'air neuf et de rejet (24V AC, avec ressort de rappel) sont utilisés pour éviter les retours d'air frais lorsque l'unité est à l'arrêt.
Le registre d'air neuf permet également d'assurer la fonction anti-gel sur les modèles HW. Le registre se fermera si la température de retour d'eau est inférieure à 8°C (réglable).

Batterie froide (eau froide)
Une vanne motorisée (24V AC, signal 0-10 V) peut être raccordée à la CTA et pilotée par le régulateur.
Lorsque cette fonction est utilisé, le mode de contrôle de la température doit être réglé sur reprise.
NB: Lors de l'installation d'une batterie à eau froide, une sonde de température type TG-KH/PT1000 (accessoire) doit être place en gaine après la batterie et raccordée aux bornes 30 &31 du régulateur Corrigo E17S. La sonde intégrée doit être déconnectée.

Vanne et moteur eau chaude
Une vanne motorisée (24V AC, signal 0-10 V) peut être raccordée à la CTA et pilotée par le régulateur.

Alarme incendie
Une alarme incendie externe peut être raccordée à la CTA. Lorsque l'alarme est activée, il est possible de choisir si la CTA doit s'arrêter ou fonctionner en grande moyenne.

Report d'alarme
Donne un signal (24V DC) de report d'alarme de type A ou B.

Composants

Echangeur de chaleur
Les Topvex sont équipés d'échangeurs de chaleur rotatifs. Les températures de consigne sont par conséquent souvent obtenues sans usage trop fréquent de la batterie complémentaire.
Le fonctionnement de l'échangeur est automatique et dépendant des besoins thermiques.

Batterie chaude
Les Topvex ont une batterie chaude (à eau ou électrique). Le fonctionnement de la batterie chaude est automatique et dépendant de la demande du régulateur suivant la température demandée.

Batterie électrique
La batterie électrique est située à la sortie du ventilateur de soufflage **(fig. 3).** Les éléments sont en acier inoxydable. Elle est équipée de deux thermostats de sécurité, un à réarmement automatique et un à réarmement manuel. La demande en puissance est contrôlée en tout ou rien via le régulateur et en fonction de la température de soufflage ou de reprise demandée.

Batterie à eau chaude
La batterie à au chaude est située à la sortie du ventilateur de soufflage **(fig. 3).** Les tubes de raccordement sont orientés vers la face supérieure de la centrale permettant un raccordement simplifié **(fig. 1 & 2)**. Les tubes sont en cuivre et les ailettes en aluminium montés dans un cadre en acier galvanisé. Une sonde anti-gel est posée sur le tube de retour d'eau.

Fonction de protection anti-gel: Si la température de retour d'eau descend en dessous de 8°C (réglable), le régulateur demande l'ouverture de la vanne et si la température continue de descendre, les ventilateurs s'arrêtent et les registres (accessoires) se ferment instantanément.

Fig. 4: deux possiblités de montage pour la régulation.

Panneau de contrôle
Le panneau de contrôle est livré avec 10 mètres de câble (longueur maxi) pré-connecté et se connecte sur le régulateur à l'aide d'un connecteur type RJ45 (à l'intérieur du boîtier de raccordement **fig.3**). Les câbles peuvent être dévissés sur le bornier à l'arrière du panneau de contrôle (**fig. 5**).

Informations générales (**fig 5**).

Fonctionnement
Les menus du régulateur CORRIGO E sont organisés en arborescence horizontale.
Les boutons ▲ ou ▼ permettent de naviguer entre les menus.
Les boutons ◄ ou ► permettent de naviguer dans les niveaux de chaque menu.
Pour changer des paramètres, les boutons ▲ ou ▼ sont utilisés pour augmenter ou réduire la valeur du paramètre sélectionné, les boutons ◄ ou ► permettent de passer d'un caractère à l'autre.

Le bouton **OK** est utilisé pour confirmer un choix

Le bouton **C** permet d'annuler une valeur modifiée et de restaurer la valeur originale.

Le bouton **ALARM** permet d'accéder à la liste des alarmes.

Changer les paramètres

Les paramètres de certains menus peuvent être modifiés. Dans ce cas, la possibilité de modification est indiquée par la LED ✐ clignotante.

Pour changer un paramètre, presser OK, la LED ✐ devient alors fixe. Un curseur apparaît alors sur la première valeur modifiable.
S'il faut changer cette valeur, presser le bouton ▲ ou ▼. Pour les nombres comprenant plusieurs chiffres,il est possible de passer de l'un à l'autre à l'aide des boutons ◄ ou ►.
Lorsque la valeur désirée est affichée, presser **OK**. Si l'affichage contient plusieurs valeurs modifiables, le curseur se positionne automatiquement sur la valeur suivante.
Pour passer une valeur sans la modifier, presser le bouton **►.**
Pour annuler une modification et retourner à la valeur initiale presser longuement le bouton **C** jusqu'à disparition du curseur.

Navigation dans les menus
L'affichage de départ est à l'origine de l'arborescence des menus.

Presser ▼ permet de naviguer entre les menus de base. Presser ▲ permet de remonter dans la liste.
Pour entrer dans un menu de la liste, placer le curseur avec ▲ ou ▼ en face et presser ►.
Selon le type de code d'accès les menus seront accessibles ou non.

Pour naviguer dans le menu utiliser ▲ ou ▼. Lorsque des sous menus liés au menu choisi sont accessibles, un flèche est affichée sur la droite de l'afficheur. Pour en choisir un, presser encore ►.
Pour retourner en arrière, presser ◄.

Accessoires complémentaires
Pour plus d'informations concernant les pièges à son, diffuseurs, bouches de reprise, l'installation en extérieur, grilles murales, etc…, reportez vous à notre catalogue.

Vérifications
Une fois l'installation terminée, vérifier les points suivants:
- la centrale est installée en respect des instructions de ce manuel.
- le réseau de gaines est correctement raccordé à la centrale.
- l'entrée d'air est positionnée à suffisamment de distance de toute source de pollution.

Avant le démarrage
Vérifier que tous les équipements externes sont correctement raccordés.
Se reporter au manuel d'utilisation et de maintenance.
Enclencher l'alimentation principale.
Régler la date et l'heure, régler les périodes de fonctionnement pour la petite et la grande vitesse.
Régler la consigne de température.
Faire les réglages complémentaires si nécessaire.
Vérifier que :
- la centrale n'émet aucun bruit particulier
- les affichages du panneau de contrôle sont corrects

Nota: Systemair AB se réserve le droit de modifier et d'améliorer le contenu de ce manuel sans préavis.

Systemair SAS
5 rue Régnault
93500 PANTIN
Tél: 01 48 91 14 14
Fax: 01 48 91 80 33
www.systemair.com

Septembre 2008

FR

Systemair

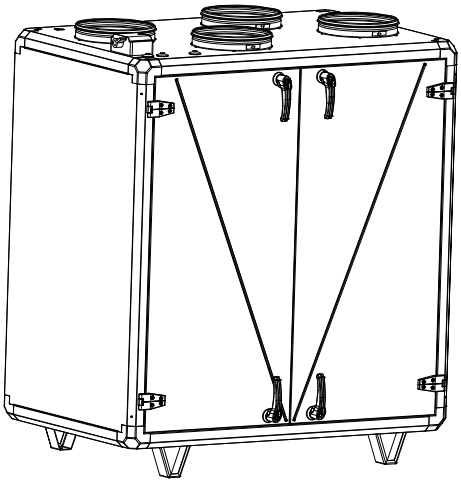

Topvex TR03,TR04,TR06
Centrale de traitement d'air compacte

CE

FR Instructions d'utilisation et de maintenance

Systemair

Version gauche

Version droite

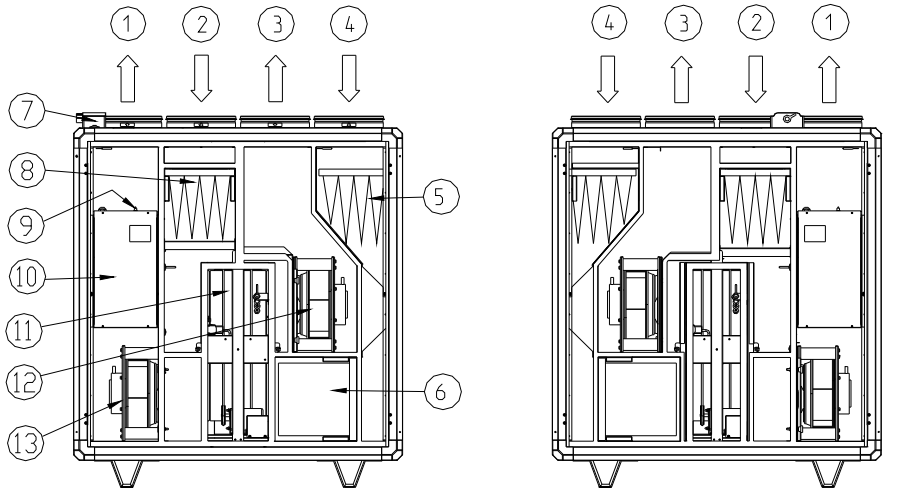

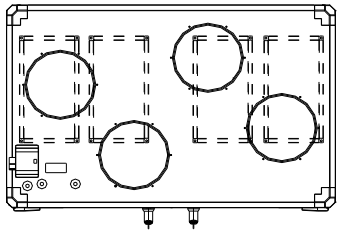

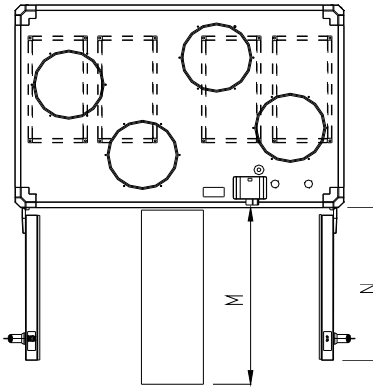

	M	N	(mm)
TOPVEX TR 03	660	570	
TOPVEX TR 04	760	715	
TOPVEX TR 06	910	825	

Fig. 1

Description

1.	Raccordement soufflage
2.	Raccordement reprise
3.	Raccordement rejet
4.	Raccordement air neuf
5.	Filtre air neuf (Topvex TR 04, 06)
6.	Filtre air neuf (Topvex TR 03)
7.	Sectionneur
8.	Filtre extraction
9.	Bouton réarmement batterie électrique
10.	Boite de raccordement
11.	Echangeur
12.	Ventilateur d’extraction
13.	Ventilateur de soufflage

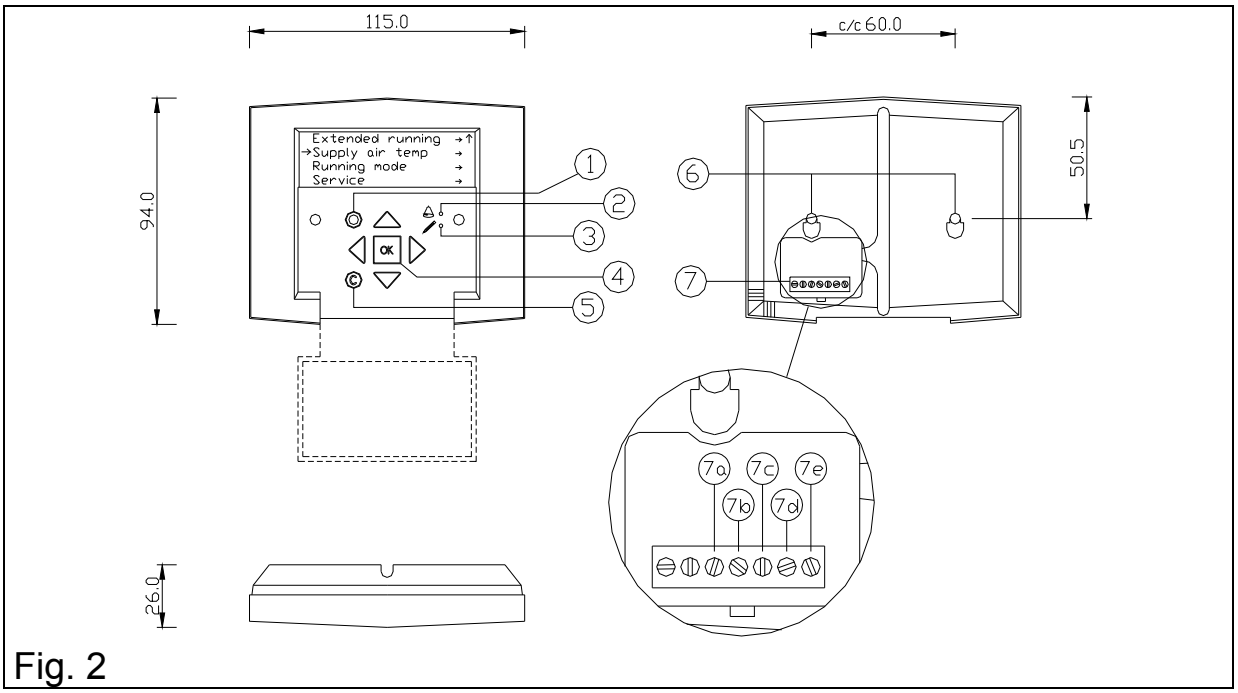

Fig. 2

	Description			Description	
1.	Bouton d'alarme		**7.**	Bornier	
2.	LED d'alarme		**7a.**	Câble jaune	
3.	LED écriture		**7b.**	Câble orange	
4.	Bouton OK		**7c.**	Câble rouge	
5.	Bouton effacer		**7d.**	Câble brun	
6.	Trous de fixation		**7e.**	Câble noir	

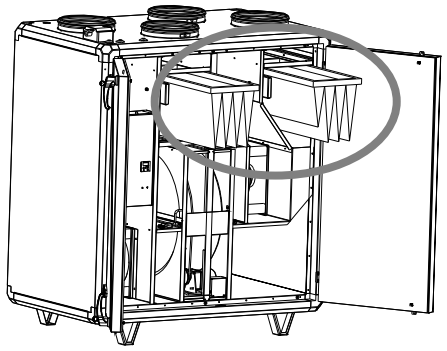

Fig. 3

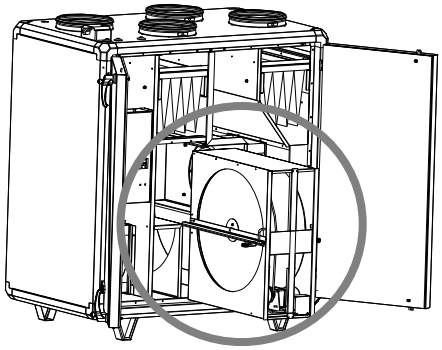

Fig. 4

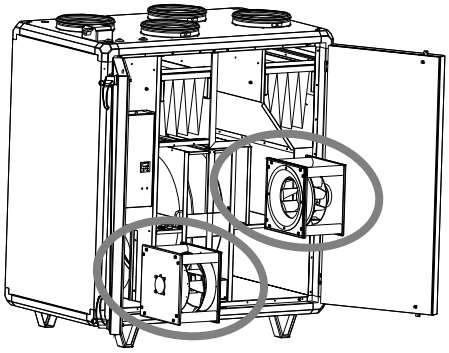

Fig. 5

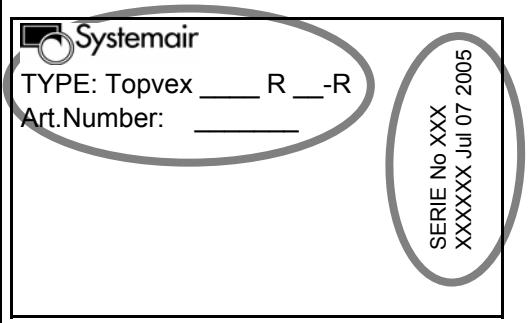

Fig. 6

Introduction

Ce manuel d'utilisation et de maintenance concerne les centrales de traitement d'air TOPVEX fabriquées par Systemair AB. Il contient les informations et recommandations nécessaires concernant l'installation, le démarrage et l'entretien nécessaires au bon fonctionnement de l'appareil. Il est nécessaire de prendre connaissance de ce manuel, d'en suivre les instructions tout en respectant les normes de sécurité en vigueur.

Index

Introduction…….……1
Index……..……..1
Fonctionnement…….…….2
Généralités……..2
Réglage de la langue des menus……..……..…2
Panneau de contrôle ……..…….2
Changement des paramètres……..……..…….2
Navigation dans les menus……..…..…….3
Code d'accès…….…..…….3
Alarmes……...…….4
Utilisation du contrôleur……...…….…….8
Avertissement ……..……..….8
Maintenance…….....…..…9
Recherche de défaut……..……..9
Protocole de mise en service…….……..10

NB**. Systemair AB se réserve le droit d'apporter toute modification ou amélioration de ce manuel sans information préalable**

Fonctionnement

Généralités

Les Topvex avec batterie électrique ont une post-ventilation de 3 minutes après l'arrêt.
NB Si l'alarme incendie (externe) est activée lorsque la batterie est en fonctionnement, la post ventilation ne sera pas activée, ce qui peut avoir pour effet de déclencher la protection surchauffe de la batterie. Voir la liste des alarmes et le réarmement.

Lors du changement d'un paramètre, le régulateur peut prendre jusqu'à une minute pour effectuer ce changement.

Choisir la langue des menus

Presser le bouton OK et allumer alimenter la centrale simultanément.
Presser le bouton OK. Choisir la langue à l'aide des boutons ▲ ou ▼.
▲ ou ▼ ◄ ou ►

Panneau de contrôle - Fonctionnement (Fig 2)

Les menus du régulateur CORRIGO E sont organisés en arborescence horizontale.
Les boutons ▲ ou ▼ permettent de naviguer entre les menus.
Les boutons ◄ ou ► permettent de naviguer dans les niveaux de chaque menu.
Pour changer des paramètres, les boutons ▲ ou ▼ sont utilisés pour augmenter ou réduire la valeur du paramètre sélectionné, les boutons ◄ ou ► permettent de passer d'un caractère à l'autre.

Le bouton **OK** est utilisé pour confirmer un choix

Le bouton **C** permet d'annuler une valeur modifiée et de restaurer la valeur originale.

Le bouton **ALARM** permet d'accéder à la liste des alarmes.

Changer les paramètres

Les paramètres de certains menus peuvent être modifiés. Dans ce cas, la possibilité de modification est indiquée par la LED ✐ clignotante.

Pour changer un paramètre, presser OK, la LED ✐ devient alors fixe. Un curseur apparaît alors sur la première valeur modifiable.
S'il faut changer cette valeur, presser le bouton ▲ ou ▼. Pour les nombres comprenant plusieurs chiffres,il est possible de passer de l'un à l'autre à l'aide des boutons ◄ ou ►.
Lorsque la valeur désirée est affichée, presser **OK**. Si l'affichage contient plusieurs valeurs modifiables, le curseur se positionne automatiquement sur la valeur suivante.
Pour passer un valeur sans la modifier, presser le bouton **►.**
Pour annuler une modification et retourner à la valeur initiale presser longuement le bouton **C** jusqu'à disparition du curseur.

Navigation dans les menus

L'affichage de départ est à l'origine de l'arborescence des menus.
Presser ▼ permet de naviguer entre les menus de base. Presser ▲ permet de remonter dans la liste.
Pour entrer dans un menu de la liste, placer le curseur avec ▲ ou ▼ en face et presser ►.
Selon le type de code d'accès les menus seront accessibles ou non.

Pour naviguer dans le menu utiliser ▲ ou ▼. Lorsque des sous menus liés au menu choisi sont accessibles, un flèche est affichée sur la droite de l'afficheur. Pour en choisir un, presser encore ►.
Pour retourner en arrière, presser ◄.

Code d'accès

Lorsqu'une valeur doit être modifiée, le régulateur demande d'entrer un code permettant d'effectuer cette opération. La diode ✐ clignote.
Le code à entrer est : **1 1 1 1**
Lorsque le curseur est placé sur le premier chiffre, faire défiler la valeur à l'aide de ▲ ou ▼. Lorsqu'un chiffre est entré passer au suivant à l'aide de ►. Quand les 4
chiffres du code sont entrés valider avec **OK**.

Alarmes

Le bouton d'alarme (1 en fig.2) ouvre la liste des alarmes. Presser ce bouton pour visualiser les alarmes actives et non acquittées.
La LED 🔔 d'alarme (2 en fig.2) clignote si des alarmes ne sont pas acquittées et reste fixe si des alarmes acquittées sont encore actives.
S'il y a plusieurs alarmes, presser ▲ ou ▼ pour naviguer entre elles. Une alarme peut être acquittée ou bloquée en utilisant les boutons OK ou ▲ ou ▼.
Pour quitter et retourner au menu d'acceuil, sélectionner annuler et presser le bouton ◄.

Note : Si une alarme a été bloquée, la sécurité à laquelle elle peut être liée sera désactivée tant que l'alarme n'est pas débloquée.
Le bloquage d'alarme ne doit être effectué que momentanément, lors d'essais par exemple

Alarms –Overview

Alarme ventilateur	DI1	La protection thermique d'un des moteurs a déclenché. Réarmement sur le contrôleur
Alarme batterie	DI2	La protection thermique de la batterie a déclenché. (auto: 60°C, manuel : 110°C). Le réarmement manuel s'effectue en pressant le bouton rouge marqué RESET sur le dessus de la boite de raccordement (9 en fig. 1).
Alrarme échangeur	DI4	Défaut de rotation de l'échangeur. Vérifier la courroie de transmission.
Alarme incendie	DI5	Le contact externe d'alarme incendie est fermé. Réarmement sur le contrôleur
Changer le filtre	-	Le temps programmé a expiré. Réarmement sur le contrôleur
Alarme antigel	-	La température de de sortie d'eau est < 8°C (Réglé d'usine). (Modèles avec batterie à eau chaude) Réarmement sur le contrôleur.
Antigel air neuf	-	La température de soufflage est < au réglage. (Modèles avec batterie à eau chaude) Réarmement sur le contrôleur.
Err. Sonde soufflage	-	Défaut de sonde au soufflage
Err. Sonde extract.		Défaut de sonde à l'extraction
Err. Sonde T° ext.		Défaut de sonde de température d'air extérieure.
Sortie alarme Synthèse	DO5	Active une sortie 24VDC 0.5A en cas d'alarme

Contrôleur, utilisation

Affichage	Description
Man / Auto: vitesse: ↓	**Indique** si la centrale est en mode manuel ou Automatique **Indique** la vitesse des ventilateurs Bas; Moyen ; Fort ou Arrêt .
Ext/Forc running → ↓	**Active** la marche forçée. La marche forcée permet de passer du mode “arrêt” (Bas, moyen ou arrêt) à une vitesse pouvant être sélectionnée. Les modes Nuit (Off) et Jour (On) sont réglées dans le sous-menu Entretien / prog hebdo.
Contrôle temp. → ↓	**Règle** la température de consigne 16-30°C.
Régime → ↓	**Règle** Le mode de fonctionnement de la centrale. Choix possibles: Auto, Manuel Fort, Manuel Moyen , Manuel Bas ou Manuel Arrêt. .
Entretien →	Accès aux réglages. Le code 1111 est nécessaire. Après 5 minutes d’inactivité le code est demandé.
Heure / Date → ↓	**Règle :** L’heure, la date et le jour.
Prog. Hebdo → ↓	**Règle:** Les périodes de fonctionnement “Jour” pour chaque jour de la semaine (2 périodes par jour). Réglage d’usine pour période 1 . 07:00 à 16:00 du lundi au dimanche. Période 2. 00:00-00:00 du lundi au dimanche. 00:00-00:00 **désactive une période**.
	Règle: La vitesse des ventilateurs pour le fonctionnement jour (Bas; Moyen ou Fort) et la vitesse des ventilateurs pour le fonctionnement nuit (Bas, moyen ou arrêt). D’usine : Jour = Moyen (75%) et Nuit = Bas (35%).
Ext/Forc running → ↓	**Règle:** la durée (0-240 min) pendant laquelle la centrale sera en marche forcée si l’entrée contact sec est activée. **Règle** La vitesse à laquelle fonctionneront les ventilateurs en marche forcée (Fort, moyen ou Bas) L’activation de la marche forcée est obtenue en appuyant sur OK dans le sous-menu “marche forcée” ou en fermant un contact sec externe raccordé aux bornes marche forcée. Un réglage à 0 min. désactive la marche forcée lorsque le contact est ouvert.

Systemair

Affichage

Description

Alarme filtre

Réinitialise l'alarme filtre en répondant oui à la demande de réinitialisation du menu des alarmes.

Règle La durée à partir de laquelle l'alarme filtre sera déclenchée, 1 à 15 mois.

Fonctions

Règle la fonction refroidissement sur active ou inactive.
Réglage d'usine : inactive
Cette fonction permet de contrôler une batterie froide par un signal 0-10 V DC.

Règle la fonction de récupération de froid sur active ou inactive.
Réglage d'usine : inactive
Fonction: Démarre l'échangeur lorsque la température d'air extrait est inférieure de 3°C à la température d'air neuf.

Règle la fonction d'alarme incendie externe sur active ou inactive.
Réglage d'usine : inactive
Permet de régler si les ventilateurs seront en marche ou à l'arrêt en cas de déclenchement d'une alarme incendie externe.
Réglage d'usine : Arrêt

Pour les modèles HW (à eau chaude)
Règle la fonction antigel sur l'air neuf sur active ou inactive.
Réglage d'usine : inactive
Permet de régler la température limite d'alarme au soufflage
Fonction: Si la température de soufflage descend en dessous de la valeur réglée, les ventilateurs s'arrêtrent, la vanne se ré-ouvre et le registre d'air neuf (accessoire) se ferme.

Affichage

Description

Règle: le mode contrôle air sur:
-**Souffl.** (soufflage à température constante)
-**Soufflage + comp** (soufflage à temp. constante + compensation)

Permet de régler le décallage de point de consigne lorsque la temperature extérieure est de -20°C et de +15°C. (La compensation est linéaire entre les 2 points)
Ex. pour –20 : 5°C. Avec une consigne à 18°C:
Le régulateur augmente progressivement la consigne afin d'atteindre 23°C (18+5) lorsque la température extérieure est de -20°C.
- **Reprise**. (température de reprise constante)

Avec réglage des températures de soufflage mini et maxi

Vitesse ventilateurs en % de la vitesse nominale entre: 35% et 100%.
Les 3 vitesses peuvent être réglées dans ce menu

Entrées /Sorties

Indique les entrées analogiques .
AI1: Température de soufflage actuelle
AI2: Température d'extraction actuelle
AI3 pour les modèles HW.
AI3: Température de retour d'eau de la batterie (anti gel)

Indique les statuts des **"**digital inputs" entrées digitales.
DI1: Alarme ventilateur. Raccordé aux contacts de protection thermique des ventilateurs. Arrête l'alimentation des ventilateurs et de la batterie électrique si activé.
DI2: Pour les modèles EL (batterie électrique)
DI2: Surchauffe batterie. Raccordé au contact de surchauffe de la batterie. Coupe l'alimentation de la batterie si activé.
DI3: Contact sec externe. Démarre la CTA en mode jour par fermeture du contact. Seulement lorsque la centrale est en mode nuit.
DI4: Alarm VVX. Stop the fans and close the dampers (accessories) when the alarm is activated.
DI5: N'apparaît que si la function incendie a été activée.
DI5: Alarme incendie. Raccordé à un contact incendie externe.Démarre ou arête la CTA (selon réglage)

Systemair

Affichage

Description

Indique et règle les sorties analogiques.
AO1: Batterie électrique ou eau chaude. Indique le signal de sortie, 0-10V. Règle le statut : Auto, Manuel ou Off. En Manuel, il est possible de régler le signal de sortie entre 0 et10V, un signal de 2V active la batterie électrique (tout ou rien).
AO2 N'est affiché que lorsque la fonction refroidissement est activée.
AO2: batterie eau froide. Indique le signal de sortie,0-10V.
Règle le statut : Auto, Manuel ou Off. En Manuel, il est possible de régler le signal de sortie entre 0 et10V

Indique et règle les sorties digitales ,24V AC.
DO1: Vitesse low (Bas) Indique le statut.
DO2: Vitesse Medium (moyen). Indique le statut.
DO3: Vitesse High (fort). Indique le statut.
DO4: VVX (échangeur). Active la rotation et Indique le statut. Réglage sur Auto, On ou Off.
DO5: Alarme de synthèse . Indique le statut

Version

Indique la version du programme

Configuration

Langue

Règle la langue des menus
Note: Ce menu peut être directement obtenu en pressant OK tout en mettant la centrale sous tension.

Changer code

Règle un nouveau code d'accès aux menus "service" réglages.

Avertissement

Afin d'éviter tout choc électrique, incendie ou tout autre dommage pouvant résulter d'une mauvaise utilisation, il est important de prendre ce qui suit en considération:

- Le système doit être installé en respect des recommandations de la notice d'installation.
- Déconnecter l'alimentation avant toute intervention de maintenance.
- Un sèche linge ne doit pas être raccordé à l'installation.
- S'assurer que les filtres sont bien en place avant de démarrer la centrale.
- Les opérations de maintenance doivent être effectuées en respect des instructions de maintenance.

Maintenance

La maintenance des Topvex doit être normalement effectuée 3 à 4 fois dans l'année. Mis à part les interventions de nettoyage, il est nécessaire d'observer ce qui suit:

1. Changement des filtres d'air extrait/ air neuf :

1 à 2 fois par an ou sur alarme selon le réglage effectué à la mise en service.

- Le filtre à poches ne peut pas être nettoyé mais remplacé. Des filtres de rechange peuvent être commandés chez Systemair. Une réinitialisation de l'alarme doit être effectuée à chaque changement de filtre (voir alarme filtre).La perte de charge initiale du filtre est d'environ70 Pa la perte de charge finale est d'environ 220 Pa.

Note : Pour la TR 04, il est nécessaire de prévoir une distance de 150mm en plus de l'ouverture de la porte pour extraire le filtre.

2. Vérification de l'échangeur (une fois par an), (fig.4)

Il est possible qu'après une longue période d'utilisation, de la poussière se dépose sur l'échangeur et obture les voies d'air. Il sera alors nécessaire de nettoyer l'échangeur afin qu'il puisse conserver ses performances. Il est facilement démontable. Le nettoyage peut être effectué avec de l'air comprime ou de l'eau savonneuse. Ne pas utiliser de détergent contenant de l'ammoniaque !

Note! Prendre soin que le moteur ne soit pas exposé à l'humidité lors du nettoyage

3. Vérification des ventilateurs (une fois par an), (fig.5)

Quelle que soit la fréquence de remplacement du filtre,il es possible que les ventilateurs accumulent progressivement des graisses et des poussières (Repère 12 et 13, Fig 1) réduisant leur efficacité. La turbine peut être nettoyée à l'aide d'un chiffon ou d'une brosse souple. Ne pas utiliser d'eau. Du white spirit peut être utilisé pour les traces résistantes.

4. Nettoyage des bouches et des diffuseurs (si nécessaire)

La centrale apporte de l'air dans les bâtiments via un réseau de gaines et des diffuseurs montés au mur ou au plafond. Les diffuseurs peuvent généralement être démontés et nettoyés avec de l'eau savonneuse. Prendre garde à ne pas modifier les réglages des diffuseurs pour conserver l'équilibrage du réseau.

5. Vérification des entrées d'air

Les dispositifs d'entrée d'air peuvent être obturés par différentes sortes de pollutions et réduire les performances de la CTA, aussi, il est nécessaire d'effectuer une vérification 1 à 2 fois par an.

6. Vérification du réseau de gaines

Les réseaux de gaines se salissent au fil du temps et peuvent réduire les performances de l'installation, il est necessaire d'en vérifier l'état une fois par an et de les nettoyer si nécessaire.

NOTE: Si la prise d'air est située en toiture, il est nécessaire de vérifier qu'elle n'est pas obturée (1 fois par an).

Recherche de défaut

Dans le cas où un problème de fonctionnement se produirait, les points suivant peuvent être vérifiés:
Toujours vérifier sur le panneau de contrôle si une alarme n'est pas activée.

1. Les ventilateurs ne démarrent pas

A.) Vérifier que les protections en tête sont en ordre de fonctionnement.
B.) Vérifier les réglages du panneau de contrôle (Périodes de fonctionnement, mode auto etc...)
C.) Vérifier s'il n'y a pas de message d'alarme.

2. Débit d'air trop faible

A.) Vérifier le réglage de la vitesse sur le contrôleur (normal / réduit)
B.) Vérifier que le registre d'air neuf (si installé) est bien ouvert.
C.) Vérifier l'état des filtres
D.) Vérifier si les grilles et bouches ne sont pas obturées
E.) Vérifier si l'échangeur et les turbines des ventilateurs sont propres
F.) Vérifier si l'entrée d'air n'est pas obturée.
G.) Vérifier si les réseaux de gaines ne sont pas obturés ou endommagés.
H.) Vérifier le réglage des bouches et des registres.

3. Soufflage trop froid

A.) Vérifier la température de soufflage sur le panneau de contrôle
B.) Vérifier que le thermostat de surchauffe n'a pas déclenché. Si nécessaire, le réarmer en pressant le bouton rouge marqué "RESET", en partie supérieure de la boite de raccordement (repère .9 fig. 1).
C.) Vérifier l'état des filtres
D.) Vérifier que la roue de l'échangeur tourne
E.) Vérifier que la protection thermique des ventilateurs n'est pas déclenchée. "Alarme ventilateur" devrait être affiché sur le panneau de contrôle. Réarmer si nécessaire. (page 3 Alarmes).

4. Bruit / Vibrations

A.) Vérifier les aubes des ventilateurs
B.) Vérifier la fixation des ventilateurs

SAV

Avant de contacter le service après-vente Systemair, noter la référence de l'appareil ainsi que son numéro de série sur la plaque signalétique à coté du sectionneur

Systemair

Protocole de mise en service

Société

Responsable

Client	Date	Installation
Centrale	N° centrale	Emplacement
Taille / Modèle	N° de série	

Période remplacement filtres réglée ☐

Date et heure réglées ☐

Programmations de l'horloge
Réglage d'usine :
Periode 1. 07:00-16:00 Lundi au dimanche, Vitesse moyenne
Periode 2. 00:00-00:00 Lundi au dimanche. 00:00-00:00 Période inactivée.
Réglage d'usine (Mode arrêt) hors périodes progammées : Viesse réduite.

Jour	Période	Horaires "jour"
Lundi	1	___ : ___ - ___ : ___
	2	___ : ___ - ___ : ___
Mardi	1	___ : ___ - ___ : ___
	2	___ : ___ - ___ : ___
Mercredi	1	___ : ___ - ___ : ___
	2	___ : ___ - ___ : ___
Jeudi	1	___ : ___ - ___ : ___
	2	___ : ___ - ___ : ___
Vendredi	1	___ : ___ - ___ : ___
	2	___ : ___ - ___ : ___
Samedi	1	___ : ___ - ___ : ___
	2	___ : ___ - ___ : ___
Dimanche	1	___ : ___ - ___ : ___
	2	___ : ___ - ___ : ___

Vitesse "jour": Lent ☐, Moyen ☐, Fort ☐
Vitesse "nuit" (Hors horloge): Arrêt☐, Lent ☐, Moyen☐, Fort☐

Systemair

Fonction	Valeur réglée d'usine	Valeur réglée à la mise en service
Temperature.		
Fonction de contrôle	Souff. ☒ Souff. + comp ☐ Reprise ☐☐	Souff. ☐ Souff. + comp ☐ Reprise ☐
Consigne	18,0 °C	_____ °C
Compensation T° Ext		
T° Ext. -20,0 °C	Compensation: 20,0 °C	_____ °C
+15,0 °C	Compensation: 0,0 °C	_____ °C
Consigne mini	12,0 °C	_____ °C
Consigne maxi	30,0 °C	_____ °C
Débit		
Lent	35% du maxi.	_____ %
Moyen	75% du maxi.	_____ %
Fort	100% du maxi.	_____ %
Marche forcée		
Durée (Minutes)	240 Minutes *)	_____ Minutes *)
Alarme filtre		
Intervalle (mois)	6 mois	_____ Mois
Refroidissement		
Statut	Inactive	Active ☐
Récupération de froid		
Statut	Inactive	Active ☐
Fonction incendie		
Statut	Inactive	Active ☐
Fonctionnement si alarme incendie activée	Arrêt	Grande vitesse ☐
Protection antigel (sur le soufflage)		
Statut	Inactive	Active ☐
Limite alarme	10 °C	_____ °C

*) Régler à 0 minutes en cas d'utilisation d'un contact externe.

Notes

NB. Systemair se réserve le droit de modifier sans préavis le contenu ce document dans un but d'amélioration ou de complément d'information.

NB. Systemair AB reserve the rights at any time, without prior notice, make changes and improvements to the contents of this manual.

Systemair France
5,rue Régnault
93500 PANTIN
Tél : 01 48 91 14 14
Fax: 01 48 91 80 33
www.systemair.fr

Systemair AB
Industrivägen 3
SE-739 30 Skinnskatteberg
Phone +46 222 440 00
Fax +46 222 440 99
www.systemair.com

205353 15 May 2007