11. Schaltplan eco2023-L (EC Platine)

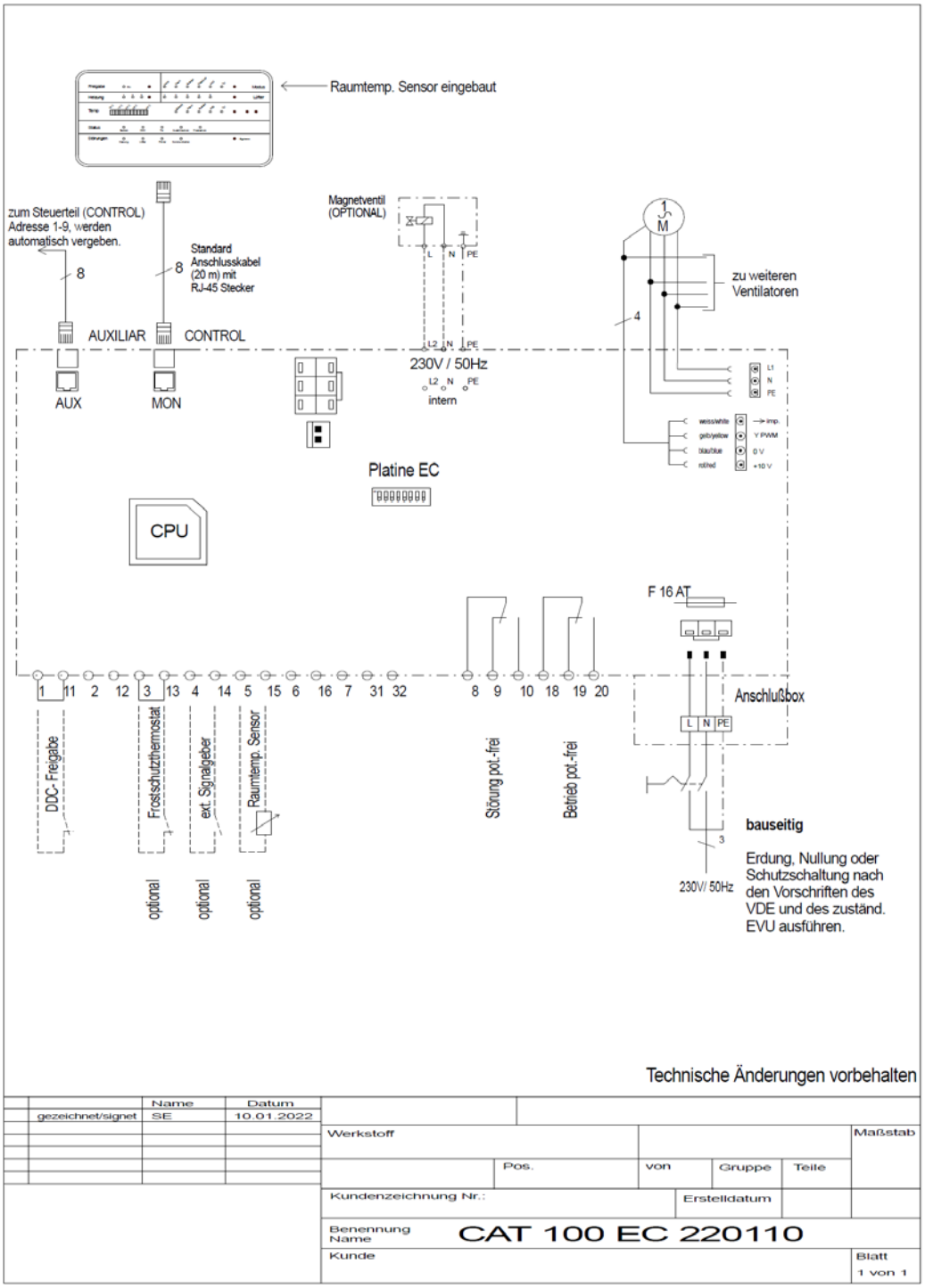
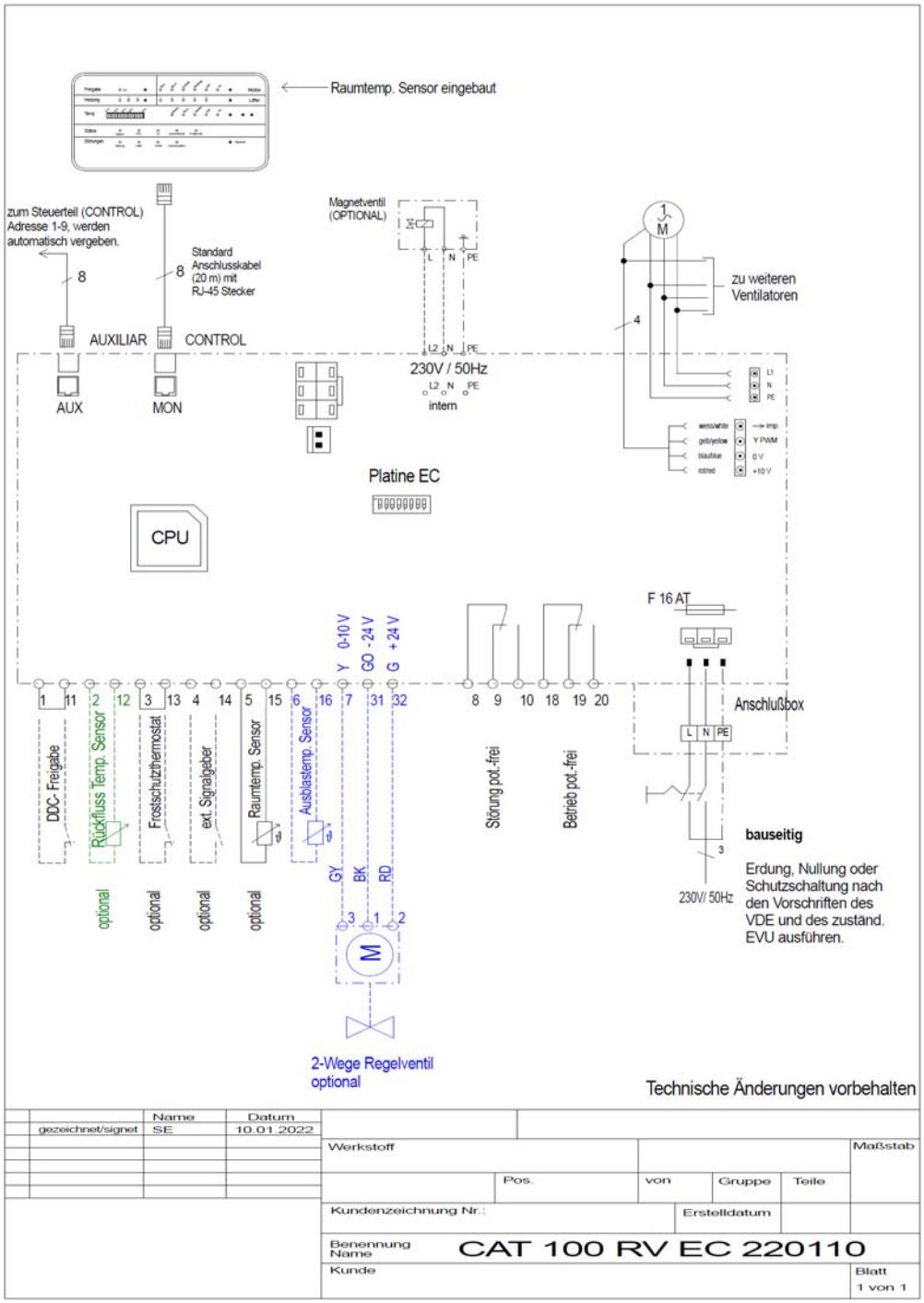
12. Schaltplan eco2023-L RV (EC Platine)