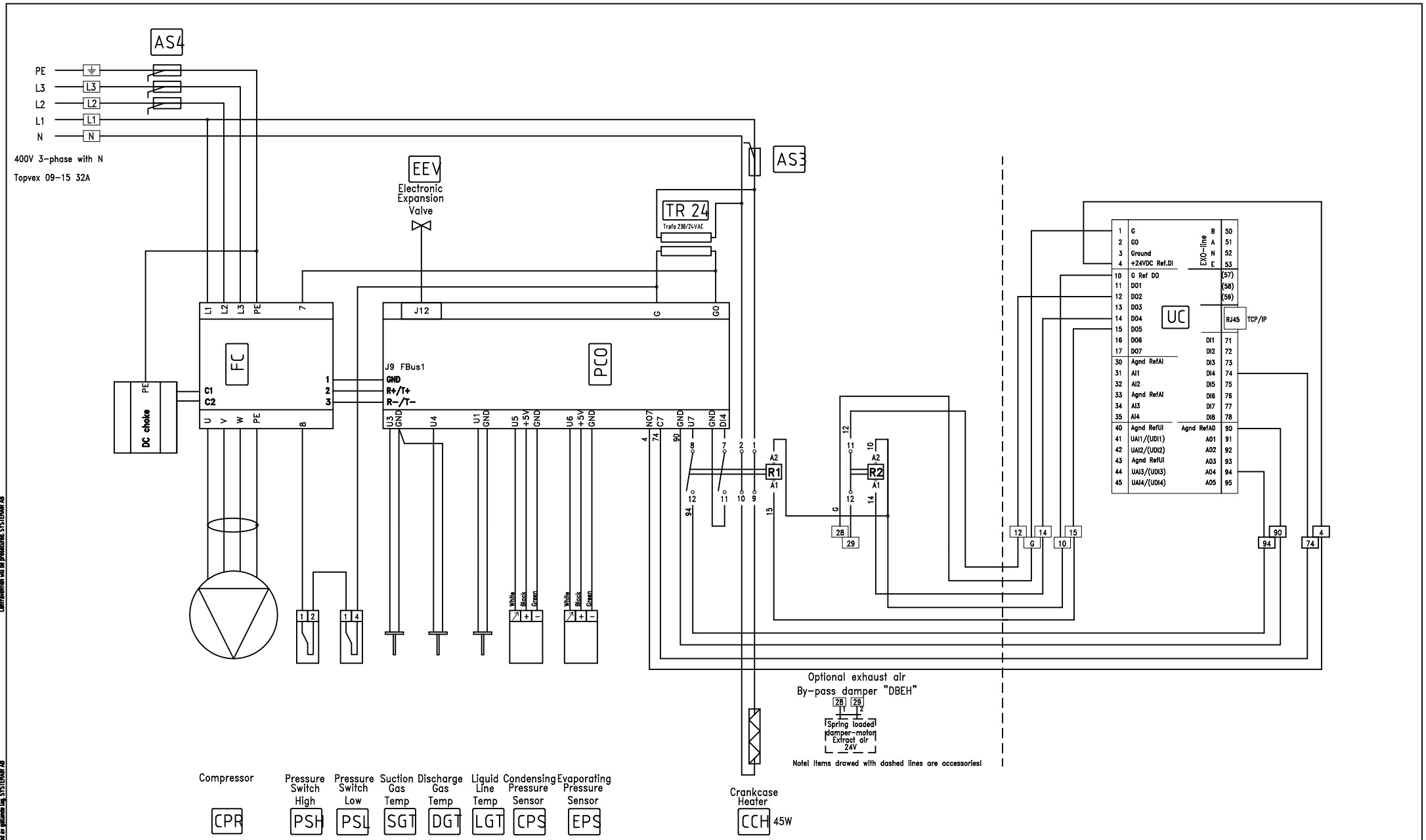

C	1	Carel inverter		V3.1-1-4	2013-01-22
B	1	Corrigo software		V3.1-1-4	2012-11-01
Det.-nr. Part.No.	Ant. Pc.	Benämning Name	Material	Mod.-nr Ämne Dimension	Anm. Note

Konstr. / Design | Ritad / Drawn: TN | Kontr. / Checked | Standard: ISO | Godk. / App. | Skala / Scale | Ersätter / Replaces | Ersatt av / Replaced by

systemair

Wiring diagram
SoftCooler TR09-15 R410A
400V 3N~

Art.-nr. / Art.no.: – | Dat. / Date: 130201

Ritn.nr. / Drawing No.: 15610-90 | Rev.: C

Fuse/ Säkring		
AS 3	6 A	
AS 4	25 A	

Nr. No.	Ant. Pc.	Ändring Amendment	Dat. Date	Sign.	Godk. App.	Nr. No.	Ant. Pc.	Ändring Amendment	Dat. Date	Sign.	Godk. App.

This document must not be copied without our written permission, and the contents therewith must not be imparted to a third party nor be used for any unauthorized purpose. Contravention will be prosecuted. SYSTEMAIR AB

Denna handling får ej utan vårt skriftliga medgivande kopieras. Den får ej heller delges annan eller på ett sätt obehörigen användas. Överträdelse härav beivras med stöd av gällande lag. SYSTEMAIR AB