Электросхемы для Tiger

Электросхема внутренней коммутации.

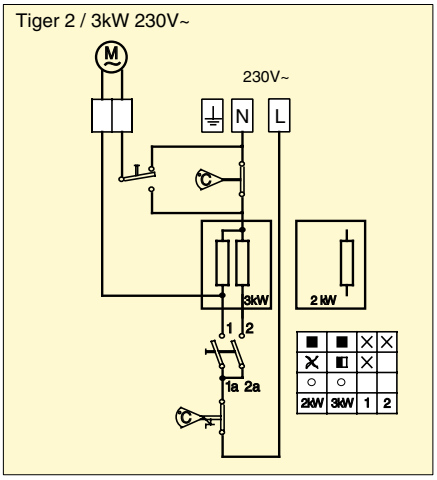

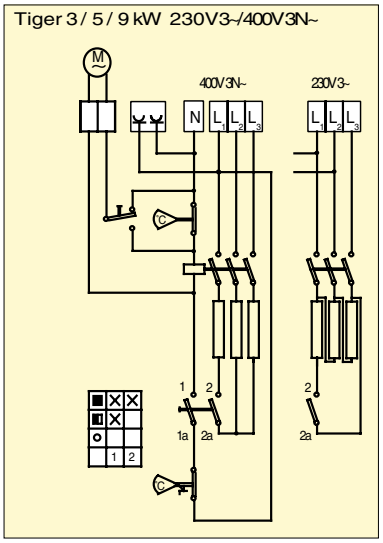

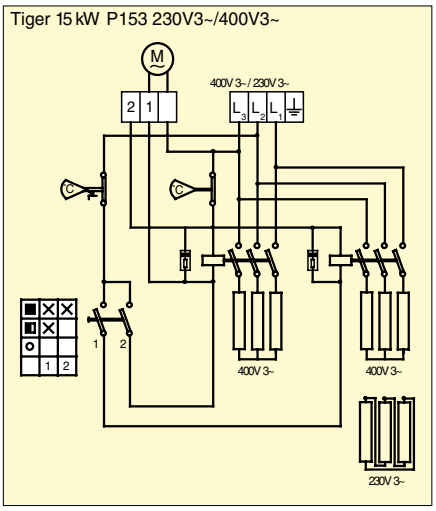

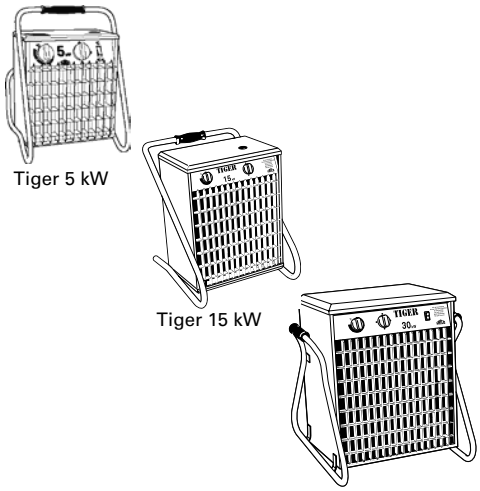

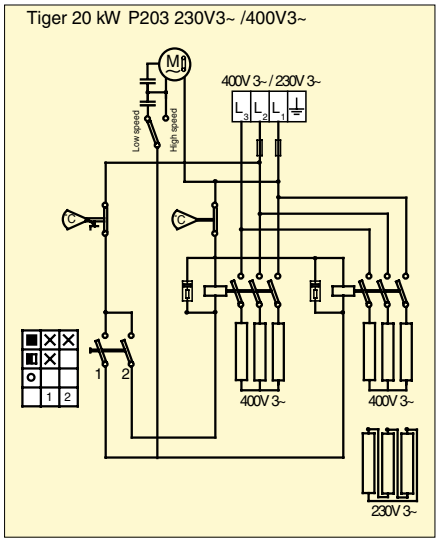

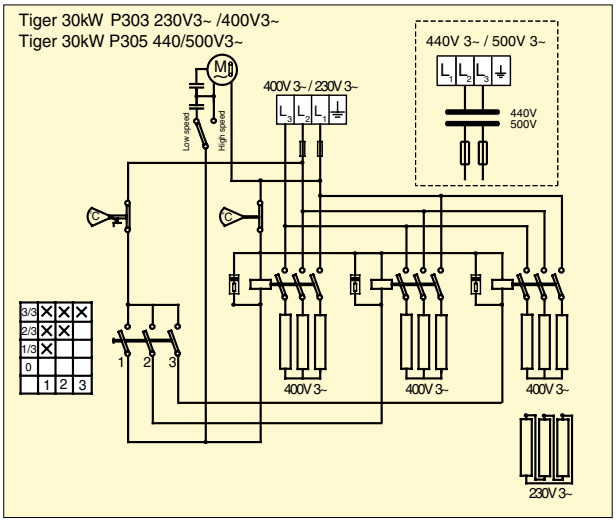

Конструкция и технические параметры могут меняться без уведомления.